HC7W miniBOOSTER

Версии HC7W: 5 различных коэффициентов усиления

P_{IN}: 20 - 200 бар (давление на входе)

P_H: 2,000 bar maximum for media > 5 cSt (mm^2/ s)

P_H: 1,000 bar maximum for media < 5 cSt (mm^2/ s)

$P_{RETURN\ (ВОЗВРАТ)}$: настолько низкое, насколько возможно (давление возврата в резервуар)

Коэффициенты усиления: $P_H = (P_{IN} – P_{Return})$ i (усиление)

Крепление: труба забора

Дополнительные принадлежности: встроенный клапан сброса давления

модель A = без клапана сброса давления
модель B = с клапаном сброса давления
модель G = прямо пропорциональное управление

Описание

HC7W предназначен для работы с высокими давлениями и очень компактен, способен достигать давления 2000 бар при весе всего 1,5 кг. Идеален для использования с очень текучими (низкой вязкости) жидкостями. Идеален для использования в портативных устройствах, таких как блоки питания.

HC7W поднимает подаваемое давление до высокого давления на выходе и автоматически компенсирует расход масла для поддержания необходимого давления. Регулировка давления на выходе достигается изменением поступающего давления. При выборе различных переходников высокого давления от резьбы M22x1,5 порта HP можно получить различные типы резьбы.

Расходы

Коэффициент усиления i	Макс. выходной поток л/ мин	Макс. входной поток л/ мин
5,0	1,6	14,0
6,6	1,3	13,0
9,0	0,9	13,0
13,0	0,6	12,0
20,0	0,3	12,0

miniBOOSTER Hydraulics A/ S, Fynsgade 3, DK - 6400 Sønderborg, Tel: + 45 7442 9292
© 2016 COPYRIGHT MINIBOOSTER HYDRAULICS A/ S

Характеристики

Ход основного процесса изображен на функциональной схеме. Жидкость поступает в среду через направляющий распределитель CV в порт IN, свободно протекает через обратные клапаны KV1, KV2 и DV в сторону повышенного давления H. В этом состоянии достигается максимальный ток через усилитель, что обеспечивает возможность быстрого протекания.

Когда давление на насосе выравнивается со стороной повышенного давления H, клапаны KV1, KV2 и DV закрываются. Конечное давление обеспечивается возвратным насосом OP. Насос автоматически останавливается при достижении конечного давления со стороны высокого давления H. Если наблюдается падение давления со стороны высокого давления в результате забора или течи, для поддержания конечного давления автоматически срабатывает клапан OP.

Функциональная схема

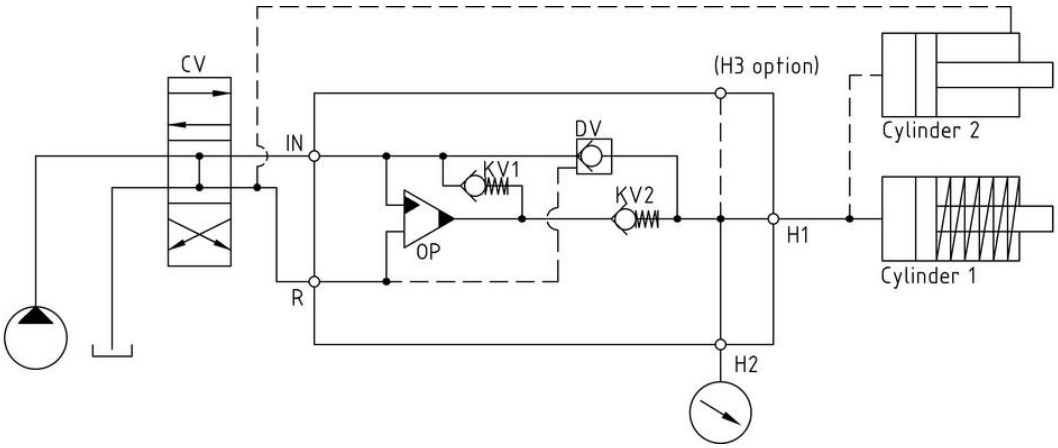

7-105-00

Dimensions

Dimension drawing 7W-120-01

Типы соединений

Соединения	IN / R
1	1/4" BSPP
2	7/16-20" UNF

Максимальный момент затяжки BSPP

	IN / R
	1/4" BSPP
Со стальной шайбой	4,0 10/ Нм
С алюминиевой шайбой	3,0 10/ Нм
С режущей кромкой	4,0 10/ Нм

Макс. момент затяжки TTNF

	IN / R
	7/16-20" UNF
с уплотнительным кольцом	2,0 10/ Нм

High- pressure adapters

High- pressure adapter ordering codes and specifications are shown in the PDF- file below:

High- pressure adapters: 7W-900-06

Жидкости и материалы

См. раздел "Общие технические характеристики"

© 2016 COPYRIGHT MINIBOOSTER HYDRAULICS A/ S

Заказ HC7W

Пример заказа HC7W с коэффициентом i = 13,0, H1 M22 x 1,5 и H2 19/16-18 UNF,
встроенным клапаном DV и соединениями BSPP:
HC7W - 13,0 - B - 12 Для среды < 5 сСт (мм^2/ с) годен для воды
HC7W - 13,0 - B - 12S Для среды > 5 сСт (мм^2/ с) годен для гидравлических жидкостей

Просьба учесть следующее!
Код заказа адаптера высокого давления - см. в таблице

Модель	***Усиление, i***	***Клапан сброса давления***	***Соединения***
HC7W	Ваш выбор...	Ваш выбор...	см. таблицу ниже
	см. таблицу скоростей потока	A = (нет) / модель A B = (да) / модель B G = (пропорционально) / модель G	

Код заказа	IN, R	H1	H2	H3
HC7W- ___- __-11	1/4" BSPP	M22 x 1,5	–	–
HC7W- ___- __-21	7/16-20 UNF	M22 x 1,5	–	–
HC7W- ___- __-12	1/4" BSPP	M22 x 1,5	9/16-18 UNF	–
HC7W- ___- __-22	7/16-20 UNF	M22 x 1,5	9/16-18 UNF	–
HC7W- ___- __-13	1/4" BSPP	M22 x 1,5	9/16-18 UNF	9/16-18 UNF
HC7W- ___- __-23	7/16-20 UNF	M22 x 1,5	9/16-18 UNF	9/16-18 UNF

© 2016 COPYRIGHT MINIBOOSTER HYDRAULICS A/ S